[**Item no. 133-65**] Rev. 31.12.10

Sandberg Micro WiFi USB Dongle

ENGLISH

DANSK

NORSK

SVENSKA

SUOMI

DEUTSCH

1 Introduction

The Sandberg Micro WiFi USB Dongle (referred to as “the adapter”) gives you wireless network access via a USB port. The adapter allows you to connect to wireless networks wherever you have access to them – removing the need for cables or installing internal hardware.

2 Overview

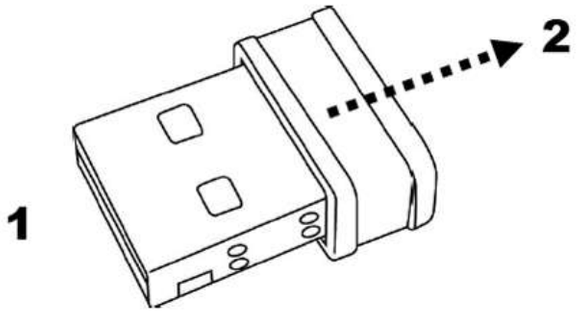

1. USB connector
2. LED (behind plastic casing). LED explanation:
   a. Off: The adapter is not installed.
   b. Flashing: The network card is correctly installed/connected to a wireless router/sending and receiving data.
   c. Continuous light 5 seconds: WPS connection established. See section 4.2.4.
   d. Flashing rapidly (3 times a second): WPS connection active. See section 4.2.4.

3 Installation

1) **NB:** Do not insert the adapter into a USB port on your computer yet.
2) Insert the CD provided.
3) Run the file from the path “D:\Setup.exe” (where “D” indicates your CD/DVD drive).
4) Select your desired installation language. Click ***“Next”***.
5) Click ***“Next”***.
6) Click ***“Install”***.
7) Click ***“Finish”***. The computer will restart.
8) Insert the adapter into a USB port on your computer once the computer has restarted.

The adapter is now installed and ready for use.

4 Using the adapter

The program “Realtek 11n USB Wireless LAN” was installed on your computer when you installed the adapter in section 3. The program can be opened from your notification area by double-clicking the icon. The program options are detailed below.

4.1 Connecting to a wireless network

1. Select the “Available Network” tab. After a brief search, a list will appear of the available networks within the adapter's range. See figure 1. If the desired network is not shown, you can carry out a new search by clicking the “Refresh” button.

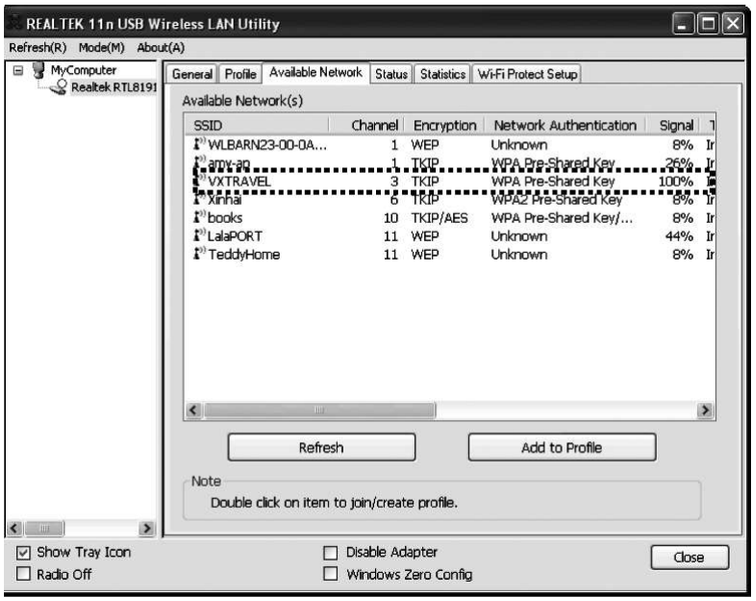

In this example the network with the strongest signal strength is selected.

2. Select the desired network by double-clicking on it in the list.
3. If the network you are attempting to connect to is encrypted, the network key can be entered in the next window.
4. The chosen network is automatically added to the "Profile" tab. If you would like the adapter to automatically connect to the selected network from now on, you must select the network under the "Profile" tab and click the "Set Default" button.

4.2 Explanation of the other tabs

In section 4.1 the "Profile" and "Available Network" tabs were explained. The other tabs will be explained below:

4.2.1 General

The details of the connected network are shown here. You can also renew your IP address by clicking the ***"ReNew IP"*** button. This may be useful if e.g. you have trouble connecting to the Internet.

4.2.2 Status

The current status of the adapter is shown here.

4.2.3 Statistics

The connection statistics are shown here. Click the ***"Reset"*** button to reset the data.

4.2.4 Wi-Fi Protect Setup

This function allows you to encrypt your wireless network with the simple WPS encryption method, provided that your router supports it.
If there is a WPS button on your router, you may proceed to section B. Otherwise WPS is encrypted with a PIN code as described in A below:

A. WPS encryption with PIN code

1) Click the ***"PIN"*** button.
2) Click ***"No"*** in the next window if you do not know the name of the wireless network you want to connect to.
   Click ***"YES"*** in the following window if you know the name of the wireless network you want to connect to. WPS compatible routers within the adapter's range will now appear in a list. Select the router you want.
3) The PIN code is now displayed on the screen. You must now enter it on your router's WPS configuration page within 2 minutes. See your router's documentation for information on how this is done.

B. Push button encryption

NB: This function only works if there is a single WPS compatible router within range of the adapter. If there is more than one, you must use WPS encryption with a PIN as described in A.
1) Click the ***"Push Button Config (PBC)"*** button.
2) Press the physical WPS button on your router.

The encrypted connection will now be established within 1 minute.

4.3 Status of the adapter

Apart from enabling your computer to connect to a wireless network, it can also be used as a wireless access point through which other computers can access your Internet connection. This may useful if your computer has a wired Internet connection which you want to share with other computers wirelessly.
NB: This function is only recommended for advanced network users.

1. Click the ***"Mode (&M)"*** tab menu.
2. Click ***"Access Point"***. The adapter mode has now been converted to access point mode.

3. Click the ***"Open Config Utility"*** button to configure the details of the access point on your computer. You may enter the network name and channel here as well as configuring the encryption.
4. Click the ***"ICS"*** tab to select the network card on your computer which will be used to share the Internet connection. This is only necessary if you have more than one network card installed on your computer.

5 Troubleshooting

If the adapter cannot detect any wireless networks in the vicinity, or if a connection cannot be established:

- Check that the adapter is within range of a wireless router. If necessary, check the signal strength under the General tab. (see section 4.2.1)
- Check that the security settings are correct for the wireless network you wish to connect to.
- Try moving the adapter to another USB port.
- Try renewing the IP address by clicking the ***"ReNew IP"*** button under the General tab.
- Please note that you cannot use Windows' own wireless network software. The software program supplied must be installed and used.

If you need further help or assistance with your Sandberg product, you can visit the website ***http://helpdesk.sandberg.it***.

Have fun with your Sandberg Micro WiFi USB Dongle!

1 Introduktion

Sandberg Micro WiFi USB Dongle (herefter kaldet adapteren) giver dig trådløs netværksadgang via en USB port. Adapteren sætter dig i stand til at tilgå trådløse netværk, hvor som helst, du har adgang til det – helt uden at skulle trække kabler og foretage interne installationer.

2 Oversigt

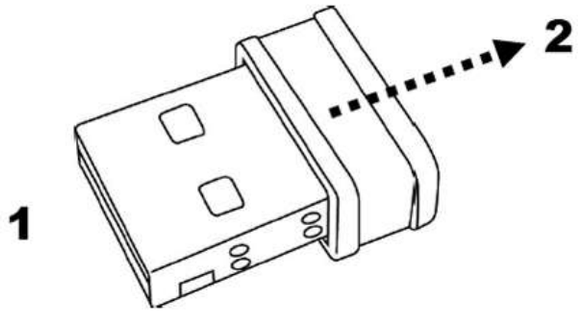

1. USB stik
2. Lysdiode (under plasthus). Lysdiodens betydning:
   a. Slukket: Adapteren er ikke installeret.
   b. Blinkende: Netkortet er korrekt installeret / forbundet til en trådløs router / overfører og modtager data.
   c. Konstant lys 5 sekunder: WPS forbindelse etableret. Se afsnit 4.2.4.
   b. Hurtigt blinkende (3 gange i sekundet): WPS forbindelse aktiv. Se afsnit 4.2.4.

3 Installation

1) **BEMÆRK:** Indsæt ikke adapteren i USB porten endnu!
2) Indsæt den medfølgende CD.
3) Kør filen fra placeringen "D:\Setup.exe" ("D"angiver dit CD drev).
4) Vælg ønsket installationssprog. Klik ***"Næste"***.
5) Klik ***"Næste"***.
6) Klik ***"Installer"***.
7) Klik ***"Udfør"***. Computeren genstartes.
8) Isæt adapteren i computerens USB port, når computeren er genstartet.

Adapteren er nu installeret og klar til brug.

DANSK

4 Brug af adapteren

Ved installation af adapteren i afsnit 3, er "Realtek 11n USB Wireless LAN" blevet installeret på din computer. Programmet åbnes fra din proceslinie ved at dobbeltklikke på ikonet . I det følgende gennemgås dine muligheder i dette program.

4.1 Forbindelse til trådløst netværk

1. Klik på fanen "Tilgængeligt netværk". Efter en kort søgning vises en liste over tilgængelige netværk inden for adapterens rækkevidde. Se figur 1. Vises det ønskede netværk ikke, kan du prøve en ny søgning på knappen "Opdater".

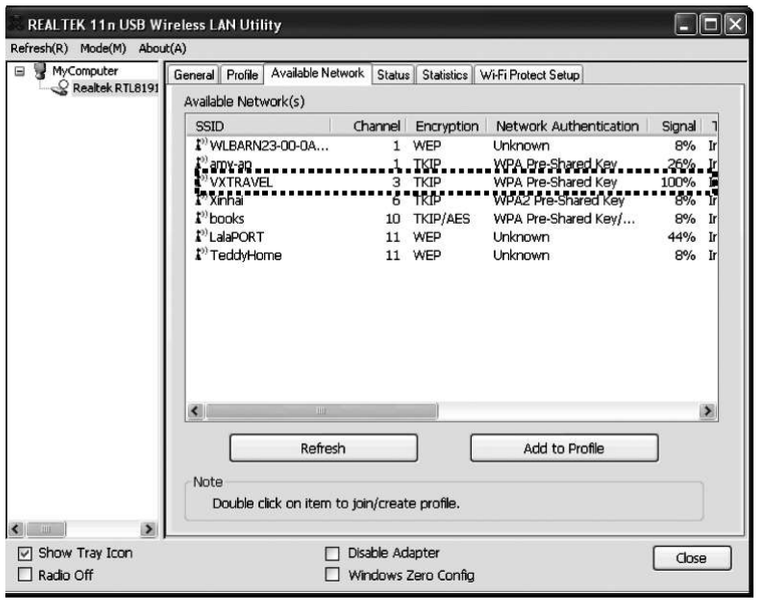

I eksemplet her vælges det netværk med kraftigst signalstyrke.

DANSK

2. Vælg det ønskede netværk ved at dobbeltklikke på det i listen.
3. Hvis netværket, der oprettes forbindelse til, er krypteret, indtastes netværksnøglen i det næste vindue.
4. Det valgte netværk tilføjes automatisk fanen "Profil". Ønsker du fremover, at adapteren automatisk skal forbinde til det valgte netværk, skal du under fanen "Profil" markere netværket og klikke på knappen "Angiv standard".

4.2 Gennemgang af øvrige faner

I punkt 4.1 beskrives fanerne "Profil" og "Tilgængeligt netværk". I det følgende gennemgås de øvrige faner:

4.2.1 Generelt

Her vises detaljerne på det tilsluttede netværk. Du kan evt. forny din IP adresse ved at klikke på knappen ***"Forny IP"***. Det kan f.eks. være brugbart, hvis du har problemer med at komme på internettet.

4.2.2 Status

Her vises status på adapterens aktuelle tilstand.

4.2.3 Statistik

Her vises statisik over forbindelsen. Klik på knappen ***"Reset"*** for at nulstille data.

4.2.4 Konfiguration af WiFi-beskyttelse

Denne funktion gør det muligt at kryptere dit trådløse netværk med den enkle krypteringsmetode WPS, såfremt din router understøtter dette.
Hvis routeren du forbinder til har en WPS knap, kan du gå til pkt. B. Ellers WPS krypteres der med PIN kode som beskrevet i pkt. A:

A. WPS kryptering med PIN kode

1) Klik på knappen ***"Pin"***.
2) Klik ***"Nej"*** i det efterfølgende vindue, hvis du ikke kender navnet på det trådløse netværk, du ønsker at forbinder til.
   Klik ***"Ja"*** i det efterfølgende vindue, hvis du kender navnet på det trådløse netværk, du ønsker at forbinde til. WPS-kompatible routere inden for adapterens rækkevidde vises nu i en liste. Vælg den ønskede router.
3) Pin-koden vises nu på skærmen. Denne skal nu tastes i din routers WPS opsætning inden for 2 minutter. Se i dokumentationen til din router, hvordan dette gøres.

B. Kryptering med tryk på knap

Bemærk: Denne funktion fungerer kun, hvis der kun er én WPS-kompatibel router inden for adapterns rækkervidde. Er der flere, skal du WPS kryptere med PIN som beskrevet i afsnit A.
1) Klik på knappen ***"Tryk på knappen Konfig. (PBC)"***.
2) Tryk på den fysiske WPS knap på din router.

Den krypterede forbindelse oprettes nu i løbet af 1 minut.

4.3 Adapterens tilstand

Udover at give din computer mulighed for at tilslutte sig til et trådløst netværk, kan den også benyttes som trådløst adgangspunkt for andre computere, som derved kan tilgå din internetforbindelse. Det kan være en fordel, hvis du f.eks. har en kablet internetforbindelse tilsluttet din computer, som du ønsker at dele trådløst til andre computere.
Bemærk: Denne fuktion anbefales kun til avancerede netværksbrugere.

1. Klik på menuen ***"Tilstand"***.
2. Klik ***"Adgangspunkt"***. Adapterens tilstand omdannes nu til at være adgangspunkt.

3. Klik på knappen ***"Konfigurer"*** for at opsætte detaljerne på din computer som adgangspunkt. Her kan indtastes netværkets navn og kanal samt opsættes kryptering.
4. Klik på fanebladet ***"ICS"*** for at vælge det netkort på din computer, som skal benyttes til deling af internetforbindelse. Dette er kun nødvendigt, hvis du har flere netkort installeret på din computer.

5 Problemløsning

Kan adapteren ikke registrere nogle trådløse netværk i nærheden, eller kan der ikke oprettes en forbindelse?

- Kontrollér at adapteren er inden for rækkevidde af en trådløs router. Kontrollér evt. signalstyrken under fanen Generelt (se afsnit 4.2.1).
- Kontrollér at sikkerhedsindstillingerne passer til det trådløse netværk, der oprettes forbindelse til.
- Prøv at flytte adapteren til en anden USB port.
- Prøv at forny IP adressen ved under fanen Generelt at klikke på knappen ***"Forny IP"***.
- Vær opmærksom på, at du ikke kan bruge Windows' eget software til trådløst netværk. Der skal installeres og anvendes det medfølgende program.

Hvis du får behov for yderligere hjælp eller vejledning i forbindelse med dit Sandberg produkt, kan du se på internetsiden ***http://helpdesk.sandberg.it***.

God fornøjelse med din Sandberg Micro WiFi USB Dongle!

NORSK

1 Innledning

Sandberg Micro WiFi USB Dongle (heretter kalt adapteren) gir trådløs nettverkstilgang via en USB-port. . Adapteren setter deg i stand til å koble deg til trådløse nettverk du har tilgang til, uansett hvor du befinner deg – uten å måtte trekke kabler og foreta interne installasjoner.

2 Oversikt

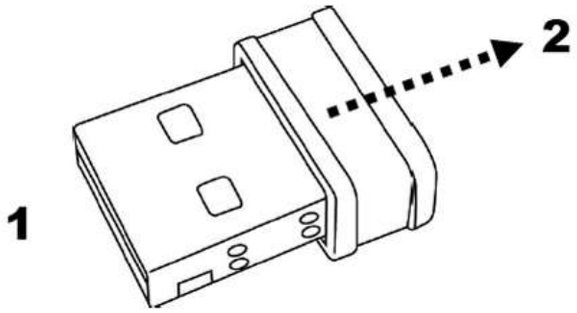

1. USB-kontakt
2. Lysdiode (under plasthus) Lysdiodens betydning:
   a. Slått av: Adapteren er ikke installert.
   b. Blinker: Nettkortet er riktig installert / tilkoblet en trådløs ruter / overfører og mottar data.
   c. Lyser konstant i fem sekunder: WPS-tilkobling er opprettet. Se avsnitt 4.2.4.
   d. Blinker hurtig (tre ganger i sekundet): WPS-tilkobling er aktiv. Se avsnitt 4.2.4.

3 Installasjon

1) **Merk:** Ikke sett adapteren i USB-porten ennå!
2) Sett inn medfølgende CD.
3) Kjør filen fra plasseringen "D:\Setup.exe" ("D" står for CD-stasjonen din).
4) Velg ønsket installasjonsspråk. Klikk på ***"Neste"***.
5) Klikk på ***"Neste"***.
6) Klikk på ***"Installer"***.
7) Klikk på ***"Fullfør"***. Datamaskinen starter på nytt.
8) Sett adapteren inn i datamaskinens USB-port når datamaskinen er blitt startet på nytt.

Adapteren er nå installert og klar til bruk.

4 Bruke adapteren

Under installasjonen av adapteren i avsnitt 3 er "Realtek 11n USB Wireless LAN" blitt installert på datamaskinen din. Du kan åpne programmet fra systemstatusfeltet ved å dobbeltklikke på ikonet . Nedenfor følger en gjennomgang av mulighetene dette programmet gir:

4.1 Tilkobling til trådløst nettverk

1. Klikk på kategorien "Tilgjengelig nettverk". Etter et kort søk vises en liste over tilgjengelige nettverk innenfor adapterens rekkevidde. Se figur 1. Hvis det ønskede nettverket ikke vises, kan du prøve et nytt søk med knappen "Oppdater".

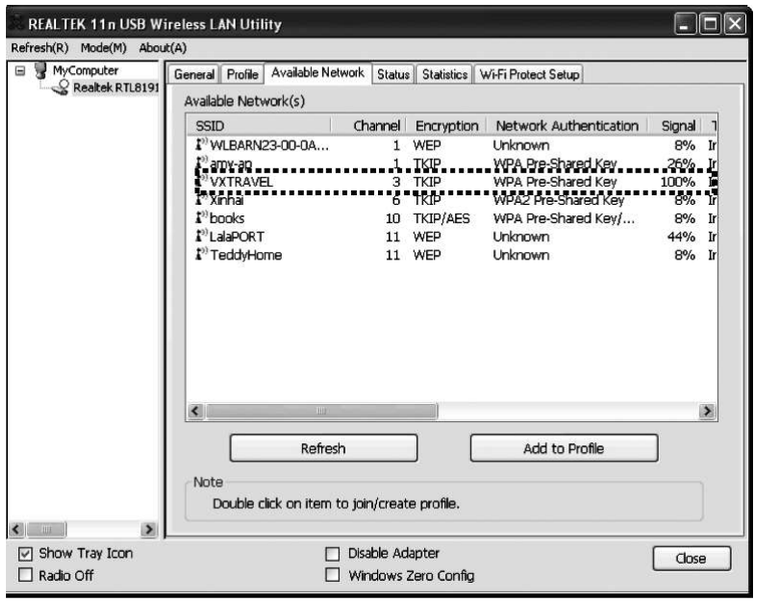

I dette eksempelet blir nettverket med kraftigst signalstyrke valgt.

2. Velg ønsket nettverk ved å dobbeltklikke på det i listen.
3. Hvis nettverket du oppretter tilkobling til er kryptert, taster du inn nettverksnøkkelen i neste vindu.
4. Det valgte nettverket blir automatisk lagt til kategorien "Profil". Hvis du ønsker at adapteren automatisk skal koble til det valgte nettverket i framtiden, markerer du nettverket under kategorien "Profil" og klikker på knappen "Sett standard".

4.2 Gjennomgang av øvrige kategorier

Punkt 3.1 beskriver kategoriene "Profil" og "Tilgjengelig nettverk". Nedenfor følger en gjennomgang av de øvrige kategoriene:

4.2.1 Generelt

Her vises detaljene for det tilkoblede nettverket. Du kan ev. fornye IP-adressen din ved å klikke på knappen ***"Forny IP"***. Dette kan f.eks. være nyttig hvis du har problemer med å få tilgang til Internett.

4.2.2 Status

Her vises statusen for adapterens gjeldende tilstand.

4.2.3 Statistikk

Her vises statistikk for tilkoblingen. Klikk på knappen ***"Reset"*** for å tilbakestille data.

4.2.4 Konfigurasjon av WiFi-beskyttelse

Denne funksjonen gjør det mulig å kryptere det trådløse nettverket ditt med den enkle krypteringsmetoden WPS, såfremt ruteren din støtter dette.
Hvis ruteren du kobler til har en WPS-knapp, kan du gå til punkt B. Ellers foretar du WPS-krypteringen med en PIN-kode, som beskrevet i punkt A:

A. WPS-kryptering med PIN-kode

1) Klikk på knappen ***"Pin"***.
2) Klikk på ***"Nei"*** i det følgende vinduet dersom du ikke kjenner til navnet på det trådløse nettverket du ønsker å koble deg til.
   Klikk på ***"Ja"*** i det følgende vinduet dersom du kjenner til navnet på det trådløse nettverket du ønsker å koble deg til. WPS-kompatible rutere innenfor adapterens rekkevidde vises nå i en liste. Velg ønsket ruter.
3) PIN-koden vises nå på skjermen. Tast nå denne inn i ruterens WPS-innstilling innen to minutter. Se ruterens dokumentasjon for hvordan dette gjøres.

B. Kryptering ved å trykke på en knapp

Merk: Denne funksjonen fungerer bare dersom det kun er én WPS-kompatibel ruter innenfor adapterens rekkevidde. Hvis det er flere, må du WPS-kryptere med en PIN, som beskrevet i avsnitt A.
1) Klikk på knappen ***"Trykk knapp Konfig (PBC)"***.
2) Trykk på den fysiske WPS-knappen på ruteren.

Den krypterte tilkoblingen blir nå opprettet i løpet av ett minutt.

4.3 Adapterens status

I tillegg til å gi datamaskinen din muligheten til å koble seg til et trådløst nettverk, kan du også bruke den som et trådløst tilgangspunkt for andre datamaskiner, som dermed kan få tilgang til Internett-tilkoblingen din. Dette kan være en fordel hvis du f.eks. har en kablet Internett-tilkobling på datamaskinen din som du ønsker å dele trådløst med andre datamaskiner.
Merk: Denne funksjonen anbefales kun for avanserte nettverksbrukere.

1. Klikk på menyen ***"Status"***.
2. Klikk på ***"Tilgangspunkt"***. Adapterens status blir nå omdannet til et tilgangspunkt.

NORSK

3. Klikk på knappen ***"Konfigurer"*** for å angi detaljene på datamaskinen din som tilgangspunkt. Her taster du inn nettverkets navn og kanal, og angir krypteringen.
4. Klikk på kategorien ***"ICS"*** for å velge nettkortet på datamaskinen du skal bruke til deling av Internett-tilkoblingen. Dette er kun nødvendig dersom du har flere nettkort installert på datamaskinen.

5 Problemløsning

Kan ikke adapteren registrere noen trådløse nettverk i nærheten, eller blir det ikke opprettet en tilkobling?

- Kontroller at adapteren er innenfor rekkevidde av en trådløs ruter. Kontroller ev. signalstyrken under kategorien Generelt (Se avsnitt 4.2.1.).
- Kontroller at sikkerhetsinnstillingene passer til det trådløse nettverket du vil opprette tilkobling til.
- Prøv å flytte adapteren til en annen USB-port.
- Prøv å fornye IP-adressen under kategorien Generelt ved å klikke på knappen ***"Forny IP"***.
- Vær oppmerksom på at du ikke kan bruke Windows' egen programvare for trådløst nettverk. Du må installere og bruke det medfølgende programmet.

Hvis du trenger mer hjelp eller veiledning med ditt Sandberg-produkt, kan du gå til nettsiden ***http://helpdesk.sandberg.it***.

God fornøyelse med din Sandberg Micro WiFi USB Dongle.

1 Introduktion

Med Sandberg Micro WiFi USB Dongle (som kallas adaptern i följande text) får du trådlös nätverksåtkomst via en USB-port. Med adaptern får du tillgång till trådlösa nätverk överallt där du har åtkomst till dem – utan att behöva dra några kablar eller göra några interna installationer.

2 Översikt

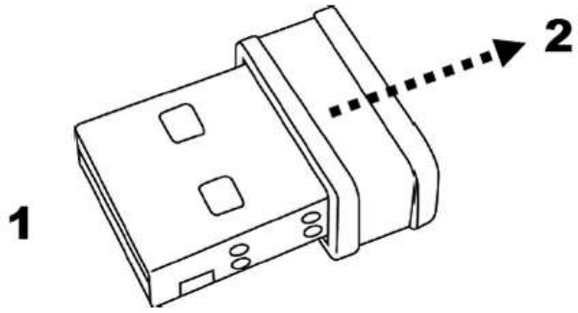

1. USB-kontakt
2. Lysdiod (under plasthölje). Lysdiodens betydelse:
   a. Släckt: Adaptern är inte installerad.
   b. Blinkar: Nätverkskortet är korrekt installerat/anslutet till en trådlös router/överför och mottar data.
   c. Lyser konstant i fem sekunder: WPS-anslutning har upprättats. Se avsnitt 4.2.4.
   d. Blinkar snabbt (tre gånger i sekunden): WPS-anslutningen är aktiv. Se avsnitt 4.2.4.

3 Installation

1) **OBS!** Sätt inte i adaptern i USB-porten ännu!
2) Sätt i den medföljande cd-skivan.
3) Kör filen från platsen ”D:\Setup.exe” (”D” betecknar cd-enheten).
4) Välj önskat installationsspråk. Klicka på ***”Nästa”***.
5) Klicka på ***”Nästa”***.
6) Klicka på ***”Installera”***.
7) Klicka på ***”Slutför”***. Datorn startas om.
8) Sätt i adaptern i datorns USB-port när datorn har startats om.

Adaptern är nu installerad och klar för användning.

4 Använda adaptern

Vid installationen av adaptern enligt avsnitt 3 installeras ”Realtek 11n USB Wireless LAN” på datorn. Du kan öppna programmet genom att dubbelklicka på ikonen i aktivitetsfältet. Nedan beskrivs möjligheterna i detta program.

4.1 Ansluta till ett trådlöst nätverk

1. Klicka på fliken ”Tillgängliga nätverk”. Efter en kort sökning visas en lista över tillgängliga nätverk inom adapterns räckvidd. Se figur 1. Om det önskade nätverket inte visas kan du prova att söka igen med knappen ”Uppdatera”.

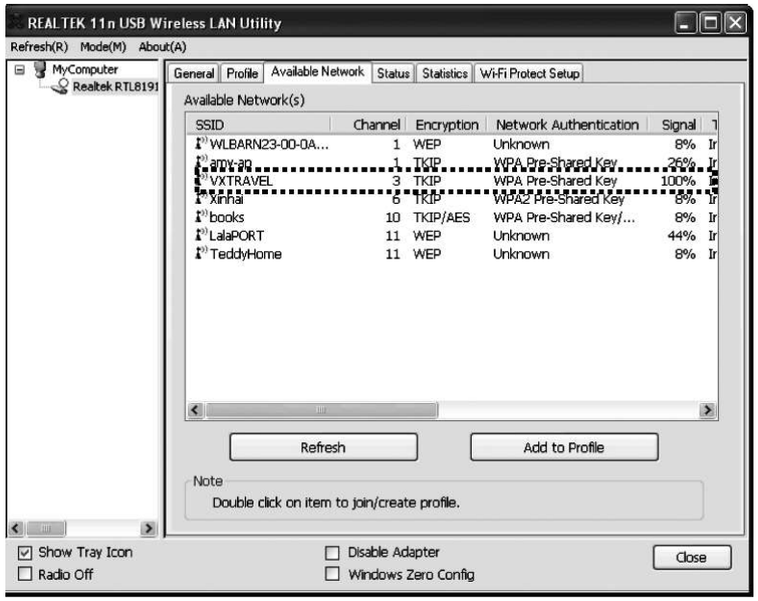

I det här exemplet väljs det nätverk som har starkast signalstyrka.

SVENSKA

2. Välj önskat nätverk genom att dubbelklicka på det i listan.
3. Om det nätverk som du ansluter till är krypterat anger du nätverksnyckeln i nästa fönster.
4. Det valda nätverket läggs automatiskt till på fliken ”Profil”. Om du vill att adaptern ska anslutas till det valda nätverket automatiskt i fortsättningen markerar du nätverket på fliken ”Profil” och klickar på knappen ”Ställ in standard”.

4.2 Beskrivning av övriga flikar

I avsnitt 4.1 beskrivs flikarna ”Profil” och ”Tillgängliga nätverk”. Nedan följer en genomgång av övriga flikar.

4.2.1 Allmänt

Här visas detaljerad information för det anslutna nätverket. Du kan eventuellt förnya din IP-adress genom att klicka på knappen ***”Förnya IP”***. Det kan vara t.ex. vara användbart om du har problem med att ansluta till Internet.

4.2.2 Status

Här visas adapterns aktuella status.

4.2.3 Statistik

Här visas statistik om anslutningen. Klicka på knappen ***”Reset”*** för att återställa data.

4.2.4 Inställning för Wi-Fi-skydd

Genom den här funktionen kan du kryptera ditt trådlösa nätverk med den enkla krypteringsmetoden WPS, om din router stöder detta.
Om den router som du ansluter till har en WPS-knapp kan du fortsätta till punkt B. Annars WPS-krypterar du enligt anvisningarna i punkt A.

A. WPS-kryptera med PIN-kod

1) Klicka på knappen ***”PIN-kod”***.
2) Klicka på ***”Nej”*** i nästa fönster om du inte vet namnet på det trådlösa nätverk som du vill ansluta till.
   Klicka på ***”Ja”*** i nästa fönster om du vet namnet på det trådlösa nätverk som du vill ansluta till. En lista över WPS-kompatibla routrar inom adapterns räckvidd visas. Välj önskad router.
3) PIN-koden visas nu på skärmen. Skriv in PIN-koden i routerns WPS-inställning inom två minuter. Anvisningar om hur du gör detta finns i dokumentationen till routern.

B. Kryptera med en knapptryckning

Obs! Den här funktionen fungerar endast om det bara finns en WPS-kompatibel router inom adapterns räckvidd. Om det finns fler än en måste du WPS-kryptera med PIN-kod såsom beskrivs i punkt A.
1) Klicka på knappen ***”Push button Config (PBC)”***.
2) Tryck på den fysiska WPS-knappen på routern.

Den krypterade anslutningen skapas inom en minut.

4.3 Adapterns status

Förutom att adaptern gör att din dator kan anslutas till ett trådlöst nätverk kan den även användas som trådlös åtkomstpunkt för andra datorer som på så vis kan få åtkomst till din Internetanslutning. Detta kan t.ex. vara bra om du har en trådbunden Internetanslutning till din dator och vill dela den trådlöst med andra datorer.
Obs! Funktionen rekommenderas endast för avancerade nätverksanvändare.

1. Klicka på menyn ***”Status”***.
2. Klicka på ***”Anslutningspunkt”***. Adapterns status ändras nu till åtkomstpunkt.

SVENSKA

3. Klicka på knappen ***"Konfigurera"*** för att ställa in detaljerna för din dator som åtkomstpunkt. Här anger du nätverkets namn och kanal samt ställer in kryptering.
4. Klicka på fliken ***"ICS"*** för att välja det nätverkskort på datorn som ska användas för att dela Internetanslutning. Detta behöver endast göras om du har flera nätverkskort installerade på datorn.

5 Felsökning

Kan adaptern inte upptäcka några trådlösa nätverk i närheten, eller går det inte att skapa en anslutning?

- Kontrollera att adaptern är inom räckvidd för en trådlös router. Kontrollera eventuellt signalstyrkan på fliken Allmänt (se avsnitt 4.2.1).
- Kontrollera att säkerhetsinställningarna är lämpliga för det trådlösa nätverk som du vill ansluta till.
- Prova att flytta adaptern till en annan USB-port.
- Prova att förnya IP-adressen genom att klicka på knappen ***"Förnya IP"*** på fliken Allmänt.
- Tänk på att du inte kan använda Windows egen programvara för trådlösa nätverk. Du måste installera och använda det medföljande programmet.

Om du behöver ytterligare vägledning eller hjälp med din Sandberg-produkt hittar du mer information på webbplatsen ***http://helpdesk.sandberg.it***.

Mycket nöje med din Sandberg Micro WiFi USB Dongle!

SVENSKA

1 Johdanto

Sandberg Micro WiFi USB Dongle (tuotteesta käytetään termiä ”sovitin”) mahdollistaa langattoman verkkoyhteyden USB-portin kautta. Sovitin mahdollistaa yhteyden luomisen langattomiin verkkoihin ilman kaapeleita tai sisäisten laitteiden asennusta. Suomenkielinen käyttöohje.

2 Yleiskuvaus

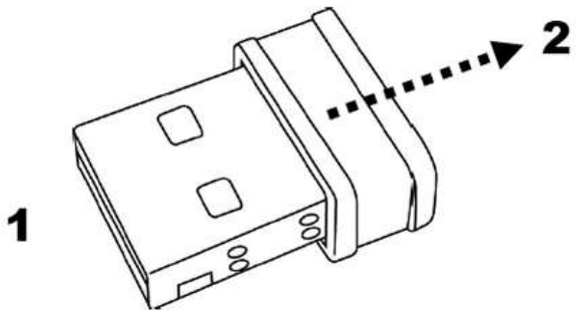

1. USB-liitin
2. Merkkivalo (muovikuoren takana). Merkkivalon selitykset:
   a. Ei pala: Sovitinta ei ole asennettu.
   b. Vilkkuu: Verkkokortti on asennettu oikein / kytketty langattomaan reitittimeen / tietoja lähetetään ja vastaanotetaan.
   c. Palaa jatkuvasti viiden sekunnin ajan: WPS-yhteys on muodostettu. Katso osa 4.2.4.
   d. Vilkkuu nopeasti (kolme kertaa sekunnissa): WPS-yhteys on aktiivinen. Katso osa 4.2.4.

3 Asennus

1) **HUOMAA**: Älä vielä kytke sovitinta tietokoneen USB-porttiin.
2) Aseta mukana toimitettu CD-ROM-levy tietokoneeseen.
3) Suorita tiedosto ”D:\Setup.exe” (”D” on tietokoneen CD/DVD-aseman tunnus).
4) Valitse haluamasi asennuskieli. Napsauta ***”Next”***.
5) Napsauta ***”Next”***.
6) Napsauta ***”Install”***.
7) Napsauta ***”Finish”***. Tietokone käynnistyy uudelleen.
8) Aseta sovitin tietokoneen USB-porttiin, kun tietokone on käynnistynyt uudelleen.

Sovitin on nyt asennettu ja käyttövalmis.

4 Sovittimen käyttö

Ohjelma ”Realtek 11n USB Wireless LAN” asennettiin tietokoneeseen, kun asensit sovittimen osassa 3. Ohjelman voi avata kaksoisnapsauttamalla ilmaisinalueella olevaa -kuvaketta. Ohjelman toiminnot on kuvattu alla.

4.1 Yhdistäminen langattomaan verkkoon

1. Valitse ”Käytettävissä oleva verkko” -välilehti. Lyhyen hakutoiminnon jälkeen näkyviin tulee luettelo käytettävissä olevista verkoista sovittimen kantoalueella. Katso kuvaa 1. Jos haluamaasi verkkoa ei ole luettelossa, voit hakea uudelleen napsauttamalla ”Päivitä”-painiketta.

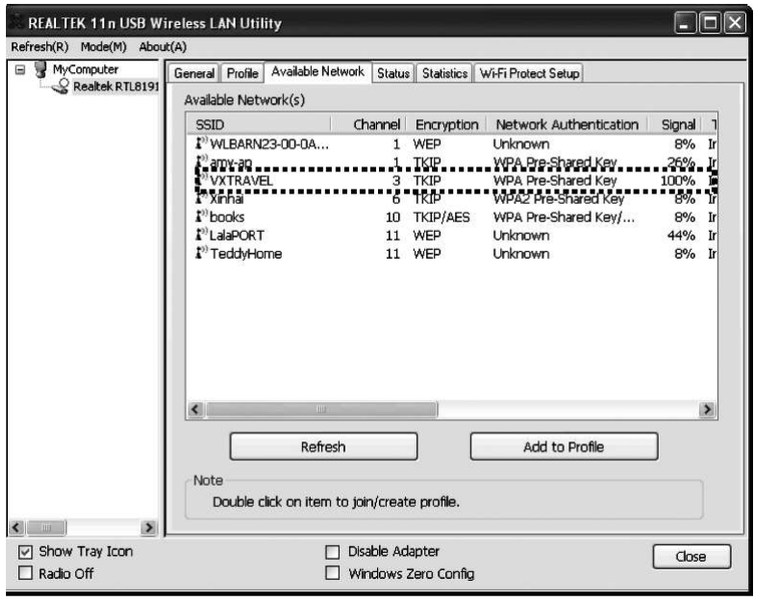

Tässä esimerkissä on valittu verkko, jonka signaali on voimakkain.

SUOMI

2. Valitse haluamasi verkko luettelosta kaksoisnapsauttamalla sitä.
3. Jos verkko, johon yrität muodostaa yhteyttä, on salattu, voit antaa verkon seuraavassa ikkunassa.
4. Valittu verkko lisätään automaattisesti ”Profiili”-välilehdelle. Jos haluat sovittimen jatkossa muodostavan automaattisesti yhteyden valittuun verkkoon, valitse verkko ”Profiili”-välilehdeltä ja napsauta ”Aseta oletukseksi” -painiketta.

4.2 Muiden välilehtien kuvaukset

”Profiili”- ja ”Käytettävissä oleva verkko” -välilehdet kuvattiin osassa 4.1. Alla on muiden välilehtien kuvaukset:

4.2.1 Yleistä

Tällä välilehdellä näkyvät sen verkon tiedot, johon yhteys on muodostettu. Välilehdellä voi myös uusia IP-osoitteen napsauttamalla ***”Korvaa IP uudella”*** -painiketta. Tämä saattaa olla hyödyllistä, jos esimerkiksi Internet-yhteyden muodostamisessa on ongelmia.

4.2.2 Tila

Tällä välilehdellä näkyy sovittimen nykyinen tila.

4.2.3 Tilastotietoja

Tällä välilehdellä näkyvät yhteyden tilastotiedot. Tiedot voi nollata napsauttamalla ***”Palauta”***-painiketta.

4.2.4 Wi-Fi Protect Setup

Tämän toiminnon avulla langattoman verkon voi suojata yksinkertaisella WPS-salauksella, jos reititin tukee toimintoa.
Jos reitittimessä on WPS-painike, voit jatkaa kohtaan B. Muuten WPS on salattu PIN-koodilla alla olevan kohdan A mukaisesti:

A. WPS-salaus PIN-koodilla

1) Napsauta ***”PIN”***-painiketta.
2) Napsauta seuraavassa ikkunassa ***”Ei”***-painiketta, jos et tiedä sen langattoman verkon nimeä, johon haluat muodostaa yhteyden. Napsauta seuraavassa ikkunassa ***”Kyllä”***-painiketta, jos tiedät sen langattoman verkon nimen, johon haluat muodostaa yhteyden. Sovittimen kantoalueella olevat WPS-yhteensopivat reitittimet näkyvät nyt luettelossa. Valitse haluamasi reititin.
3) PIN-koodi näkyy nyt näytössä. Anna PIN-koodi reitittimen WPS-määrityssivulle kahden minuutin kuluessa. Lisätietoja toiminnon suorittamisesta on reitittimen käyttöoppaassa.

B. Salaus painikkeella

HUOMAA: Tämä toiminto on käytettävissä vain, jos sovittimen kantoalueella on ainoastaan yksi WPS-yhteensopiva reititin. Jos reitittimiä on useampia, WPS-salaukseen tulee käyttää PIN-koodia kohdassa A kuvatulla tavalla.
1) Napsauta ***”Painikkeen konfigurointi (PBC)”*** -painiketta.
2) Paina reitittimen fyysistä WPS-painiketta.

Salattu yhteys muodostetaan yhden minuutin kuluessa.

4.3 Sovittimen tila

Sovittimen avulla tietokone pystyy muodostamaan yhteyden langattomaan verkkoon. Lisäksi sovitinta voidaan käyttää langattomana tukiasemana, jonka kautta toiset tietokoneet voivat käyttää Internet-yhteyttä. Tämä saattaa olla hyödyllistä, jos tietokoneessa on kiinteä Internet-yhteys, joka halutaan jakaa muiden tietokoneiden kanssa langattomasti.
HUOMAA: Tätä toimintoa suositellaan vain kokeneille verkon käyttäjille.

1. Napsauta ***”Tila (&M)”*** -valikkoa.
2. Napsauta ***”Tukiasema”***-painiketta. Sovitin on nyt tukiasematilassa.

3. Määritä tietokoneen tukiaseman tiedot napsauttamalla ***"Avaa konfigurointiohjelma"*** -painiketta. Tässä voi antaa verkon nimen ja kanavan sekä määrittää salauksen.
4. Napsauta ***"ICS"***-välilehteä ja valitse tietokoneen verkkokortti, jota käytetään Internet-yhteyden jakamiseen. Tämä toiminto pitää suorittaa vain, jos tietokoneeseen on asennettu useampi kuin yksi verkkokortti.

5 Vianmääritys

Jos sovitin ei tunnista langattomia verkkoja ympäristössään tai jos yhteyttä ei voida luoda:

- Tarkista, että sovitin on langattoman reitittimen kantoalueella. Tarkista tarvittaessa signaalin vahvuus Yleistä-välilehdeltä. (katso osa 4.2.1)
- Tarkista, että suojausasetukset ovat oikeat sille langattomalle verkolle, johon haluat muodostaa yhteyden.
- Kokeile kytkeä sovitin toiseen USB-porttiin.
- Kokeile uusia IP-osoite napsauttamalla ***"Korvaa IP uudella"*** -painiketta Yleistä-välilehdellä.
- Huomaa, että et voi käyttää Windowsin omaa langatonta verkko-ohjelmistoa. Sovittimen mukana toimitettu ohjelmisto pitää asentaa ja ottaa käyttöön.

Jos tarvitset Sandberg-tuotteeseesi liittyviä neuvoja tai lisäohjeita, käy Sandbergin sivustolla osoitteessa ***http://helpdesk.sandberg.it***.

Kiitos, kun valitsit Sandberg Micro WiFi USB Dongle -sovittimen!

SUOMI

1 Einleitung

Mit dem Sandberg Micro WiFi USB Dongle (bezeichnet als „der Adapter“) erhalten Sie drahtlosen Netzwerkzugang über einen USB-Eingang. Mit dem Adapter können Sie sich überall dort mit kabellosen Netzwerken verbinden, wo Sie Zugang zu diesen haben – ohne dass Kabel benötigt werden oder interne Hardware installiert werden muss.

2 Übersicht

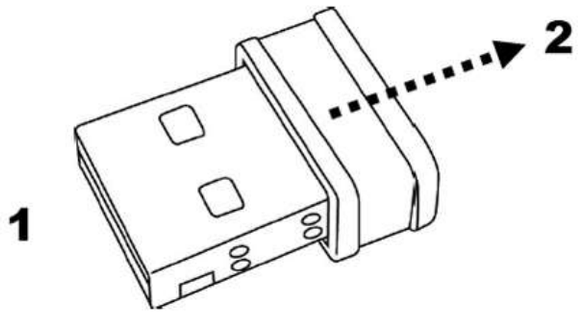

1. USB-Stecker
2. LED (hinter Plastikgehäuse). Erläuterung zur LED:
   a. Aus: Der Adapter ist nicht installiert.
   b. Blinkt: Die Netzwerkkarte ist richtig installiert/an einen drahtlosen Router angeschlossen/sendet und empfängt Daten.
   c. Leuchtet dauerhaft 5 Sekunden lang: WPS-Verbindung hergestellt. Siehe Abschnitt 4.2.4.
   d. Blinkt schnell (3 Mal pro Sekunde): WPS-Verbindung aktiv. Siehe Abschnitt 4.2.4.

3 Installation

1) **Anmerkung:** Den Adapter noch nicht an einen USB-Anschluss Ihres Computers anschließen.
2) Legen Sie die mitgelieferte CD ein.
3) Führen Sie die Datei über den Pfad „D:\Setup.exe“ aus (wobei „D“ für Ihr CD-/DVD-Laufwerk steht).
4) Wählen Sie Ihre gewünschte Installationssprache aus. Klicken Sie auf ***„Weiter“***.
5) Klicken Sie auf ***„Weiter“***.
6) Klicken Sie auf ***„Installieren“***.
7) Klicken Sie auf ***„Abschließen“***. Der Computer startet neu.
8) Stecken Sie den Adapter in einen USB-Anschluss Ihres Computers sobald der Computer neugestartet wurde.

Der Adapter ist nun installiert und betriebsbereit.

4 Verwendung des Adapters

Wenn Sie den Adapter wie in Abschnitt 3 beschrieben installiert haben, wurde das Programm „Realtek 11n USB Wireless LAN“ auf Ihrem Computer installiert. Das Programm kann von Ihrem Anzeigenfeld aus geöffnet werden, indem Sie einen Doppelklick auf das Symbol ausführen. Die Programmoptionen sind weiter unten genauer beschrieben.

4.1 Anschluss an ein drahtloses Netzwerk

1. Wählen Sie die Registerkarte „Verfügbares Netzwerk“ aus. Nach einer kurzen Suche erscheint eine Liste mit den verfügbaren Netzwerken, die in der Reichweite des Adapters liegen. Siehe Abbildung 1. Wenn das gewünschte Netzwerk nicht angezeigt wird, können Sie eine erneute Suche durchführen, indem Sie auf die Schaltfläche „Aktualisieren“ klicken.

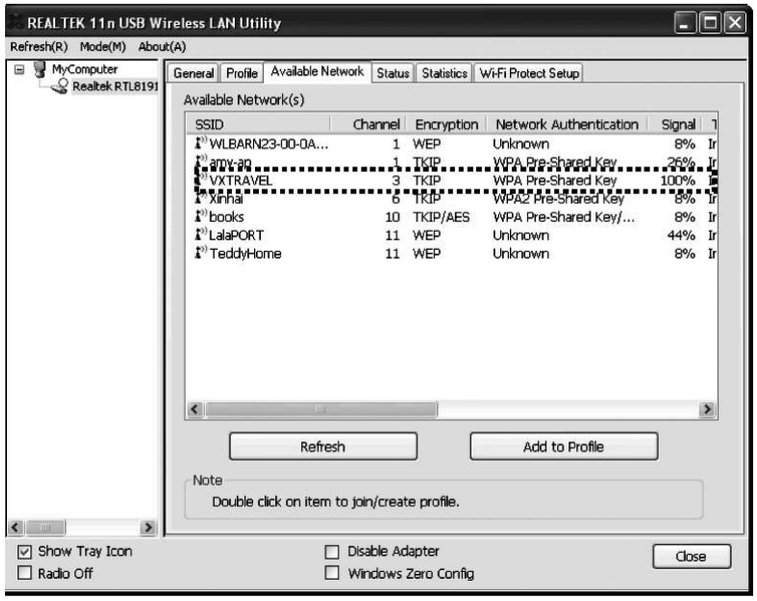

In diesem Beispiel wird das Netzwerk mit der besten Signalstärke ausgewählt.

2. Wählen Sie das gewünschte Netzwerk aus, indem Sie in der Liste einen Doppelklick darauf ausführen.
3. Wenn das Netzwerk, zu dem Sie eine Verbindung herstellen möchten, verschlüsselt ist, kann der Netzwerkschlüssel im nächsten Fenster eingegeben werden.
4. Das ausgewählte Netzwerk wird automatisch zur Registerkarte „Profil“ hinzugefügt. Wenn Sie möchten, dass sich der Adapter von jetzt an automatisch mit dem ausgewählten Netzwerk verbindet, müssen Sie auf der Registerkarte „Profil“ das Netzwerk auswählen und auf die Schaltfläche „Standard einstellen“ klicken.

4.2 Erklärung der anderen Registerkarten

In Abschnitt 4.1 wurden die Registerkarten „Profi“ und „Verfügbares Netzwerk“ erklärt. Die anderen Registerkarten werden weiter unten erklärt:

4.2.1 Allgemein

Hier werden die Einzelheiten des angeschlossenen Netzwerks angezeigt. Sie können auch Ihre IP-Adresse erneuern, indem Sie auf die Schaltfläche ***„IP erneuern“*** klicken. Dies kann hilfreich sein, wenn Sie Probleme bei der Herstellung der Internetverbindung haben.

4.2.2 Status

Hier wird der aktuelle Status des Adapters angezeigt.

4.2.3 Statistik

Hier wird die Verbindungsstatistik angezeigt. Klicken Sie auf die Schaltfläche ***„Zurücksetzen“***, um die Daten zurückzusetzen.

4.2.4 Wi-Fi Protect Setup

Diese Funktion ermöglicht es Ihnen, Ihr drahtloses Netzwerk mit der einfachen WPS-Verschlüsselungsmethode zu verschlüsseln, vorausgesetzt dass Ihr Router dies unterstützt. Wenn es an Ihrem Router eine WPS-Taste gibt, können Sie mit Abschnitt B fortfahren. Ansonsten wird das WPS wie im nachfolgenden Abschnitt A mit einem PIN-Code verschlüsselt.

A. WPS-Verschlüsselung mit einem PIN-Code

1) Klicken Sie auf die Schaltfläche ***„PIN“***.
2) Klicken Sie im nächsten Fenster auf ***„Nein“***, wenn Sie den Namen des drahtlosen Netzwerks, zu dem Sie eine Verbindung herstellen wollen, nicht kennen.
   Klicken Sie im folgenden Fenster auf ***„JA“***, wenn Sie den Namen des drahtlosen Netzwerks, zu dem Sie eine Verbindung herstellen wollen, kennen. WPS-kompatible Router innerhalb der Reichweite des Adapters erscheinen jetzt in einer Liste. Wählen Sie den gewünschten Router aus.
3) Der PIN-Code wird jetzt auf dem Bildschirm angezeigt. Sie müssen ihn nun innerhalb von 2 Minuten auf der WPS-Konfigurationsseite Ihres Routers eingeben. Für Informationen darüber, wie dies funktioniert, nehmen Sie bitte Bezug auf die Dokumentation Ihres Routers.

B. Verschlüsselung über Tastendruck

Anmerkung: Diese Funktion funktioniert nur, wenn es einen einzigen WPS-kompatiblen Router innerhalb der Reichweite des Adapters gibt. Wenn es mehr als einen gibt, müssen Sie die WPS-Verschlüsselung mit einem PIN verwenden, wie in A. beschrieben.

1) Klicken Sie auf die Schaltfläche ***„Tastendruck-Konfiguration (PBC)“***.
2) Drücken Sie die physikalische WPS-Taste an Ihrem Router.

Die verschlüsselte Verbindung wird jetzt innerhalb 1 Minute hergestellt.

4.3 Status des Adapters

Er kann nicht nur verwendet werden, um es Ihrem Computer zu ermöglichen, die Verbindung mit einem drahtlosen Netzwerk herzustellen, sondern auch als drahtloser Zugriffspunkt, über den andere Computer auf Ihre Internet-Verbindung zugreifen können. Dies kann nützlich sein, wenn Ihr Computer über eine verkabelte Internet-Verbindung verfügt, die Sie drahtlos mit anderen Computern teilen möchten.
Anmerkung: Diese Funktion wird nur für erfahrene Netzwerk-Nutzer empfohlen.

1. Klicken Sie auf das Menü ***„Modus (&M)“***.
2. Klicken Sie auf ***„Zugriffspunkt“***. Der Adaptermodus wurde jetzt in den Modus Zugriffspunkt umgeschaltet.
3. Klicken Sie auf die Schaltfläche ***„Konfigurationsprogramm öffnen“***, um die Einzelheiten des Zugriffspunkts auf Ihrem Computer zu konfigurieren. Sie können hier den Namen und den Kanal des Netzwerks eingeben und die Verschlüsselung konfigurieren.
4. Klicken Sie auf die Registerkarte ***„ICS“***, um die Netzwerkkarte an Ihrem Computer auszuwählen, die verwendet wird, um die Internetverbindung zu teilen. Dies ist nur notwendig, wenn auf Ihrem Computer mehr als eine Netzwerkkarte installiert ist.

5 Problembehebung

Wenn der Adapter in der Umgebung keine drahtlosen Netzwerke feststellen kann oder wenn eine Verbindung nicht hergestellt werden kann:

- Prüfen Sie, ob sich der Adapter in Reichweite eines drahtlosen Routers befindet. Überprüfen Sie wenn notwendig die Signalstärke in der Registerkarte Allgemein. (siehe Abschnitt 4.2.1)
- Überprüfen Sie, dass die Sicherheitseinstellungen für das drahtlose Netzwerk, mit dem Sie eine Verbindung herstellen wollen, richtig sind.
- Versuchen Sie, den Adapter an einen anderen USB-Anschluss anzuschließen.
- Versuchen Sie, die IP-Adresse zu erneuern, indem Sie in der Registerkarte Allgemein auf die Schaltfläche ***„IP erneuern“*** klicken.
- Bitte beachten Sie, dass Sie die Windows-interne Software für drahtlose Netzwerke nicht verwenden können. Es muss das mitgelieferte Softwareprogramm installiert und verwendet werden.

Wenn Sie weitere Hilfe im Zusammenhang mit Ihrem Produkt von Sandberg benötigen, besuchen Sie uns auf unserer Internetseite unter ***http://helpdesk.sandberg.it***.

Viel Spaß mit Ihrem Sandberg Micro WiFi USB Dongle!

Specifications:

- Compatible with IEEE 802.11b/g/n standards
- Compliant with USB 2.0 Hi-Speed
- Range, indoor: 100 metres
- Range, outdoor: 300 metres
- Frequency band: 2.4000 ~ 2.4835 GHz
- Data rate: 150/72/54/48/36/24/18/12/9/6/5.5/2/1 Mbit/s auto fallback
- Security: 64/128 Bit Key Length WEP Encryption, WPA and WPA2
- Supports WPS function
- Built-in antenna (1T1R)
- Transmit power: 13~18 dBm